1年生の部（17チーム）

三木総合防災公園・ユニバー補助競技場

試合時間【 10分：2分：10分 】

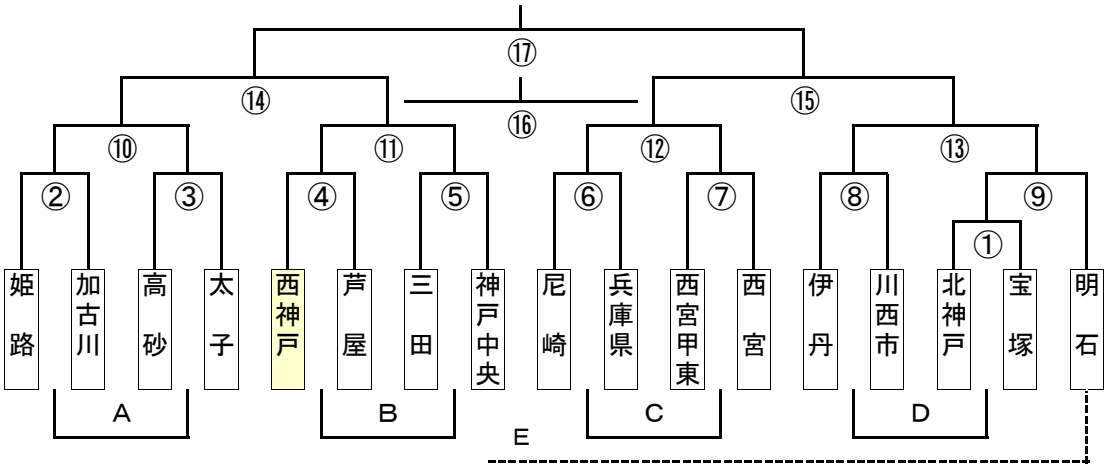

2年生の部（18チーム）

三木総合防災公園・ユニバー補助競技場

試合時間【 10分：2分：10分 】

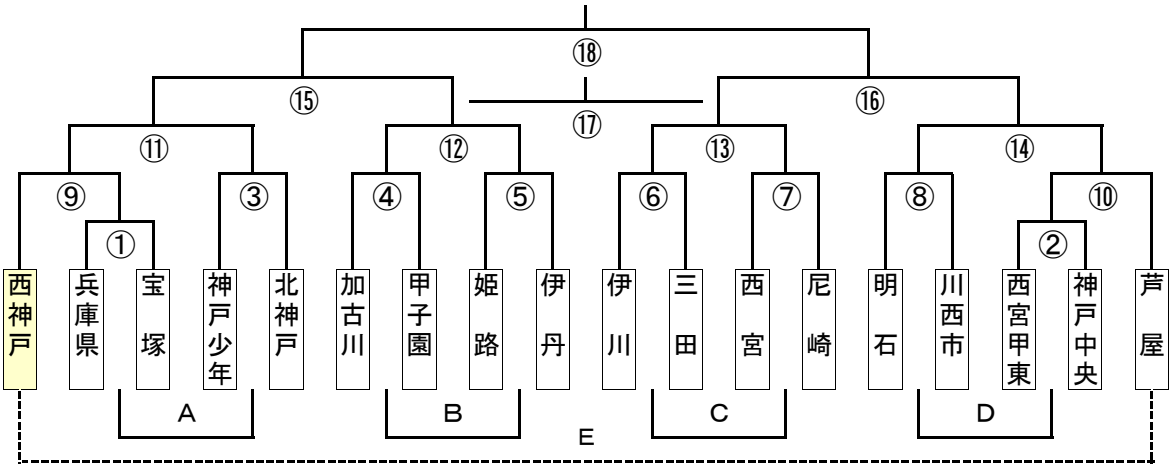

3年生の部（17チーム）

三木総合防災公園・ユニバー補助競技場
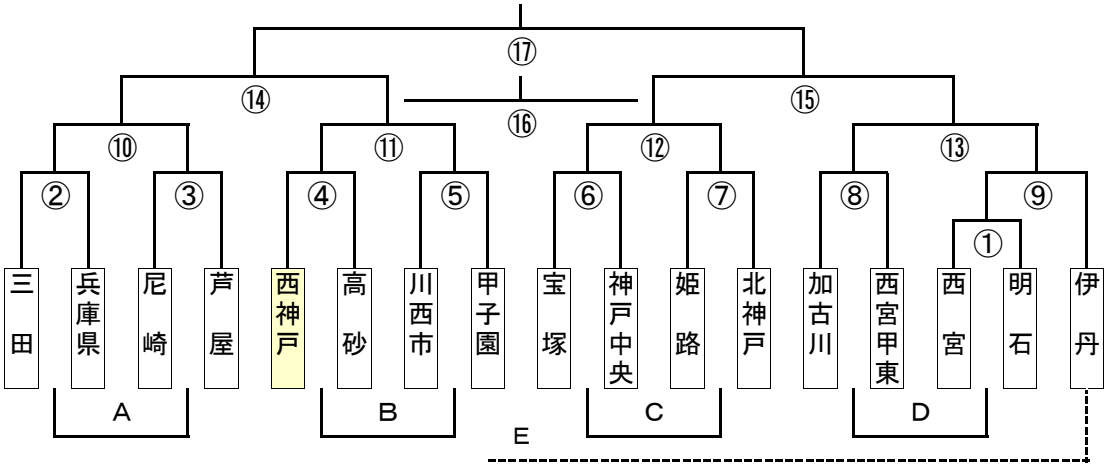
試合時間【 12分：2分：12分 】