4 年生の部 （19チーム）

三木総合防災公園・ユニバー記念競技場

試合時間【 12分 ： 2分 ： 12分 】

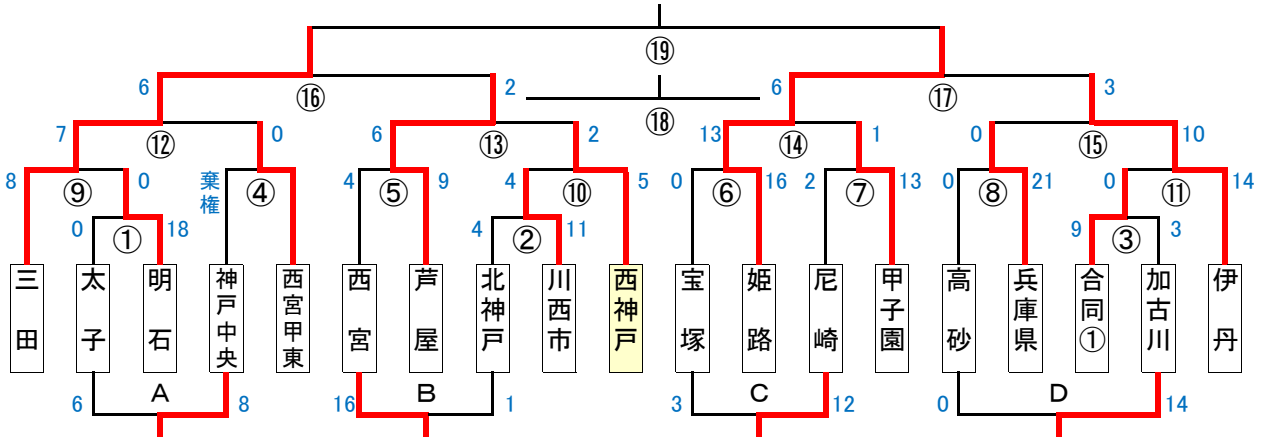

【合同①】:伊川・神戸少年

5 年生の部 （17チーム）

三木総合防災公園・ユニバー記念競技場

試合時間【 13分 ： 2分 ： 13分 】

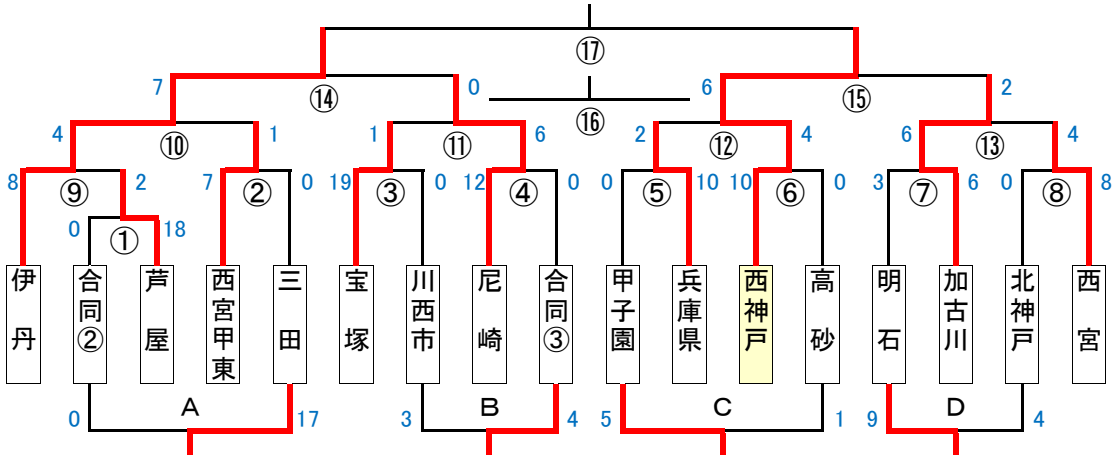

合同②:伊川・神戸中央
合同③:姫路・太子

6 年生の部 （19チーム）

三木総合防災公園・ユニバー記念競技場

試合時間【 13分 ： 2分 ： 13分 】

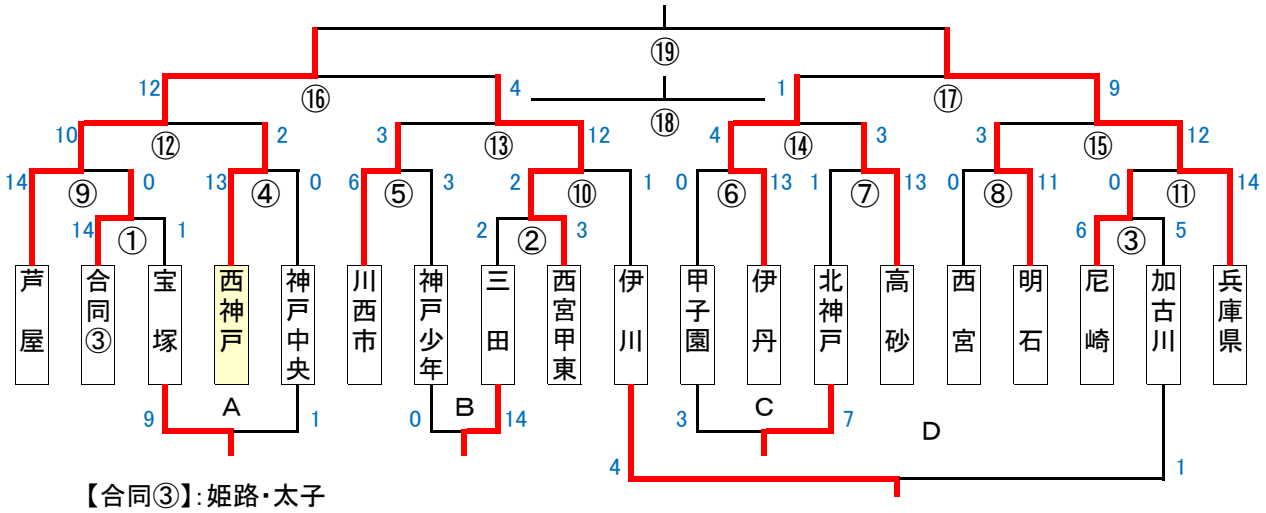

【合同③】:姫路・太子